低压管路调节阀

4403系列

应用

4403系列调节阀能在低压下灵敏地控制各种气体。这类大隔膜阀当入口压力达到250PSI时能作出相应的调节。

特点

- 大隔膜能提供高灵敏的和精确的低压控制。
- 锌制阀体和阀盖防腐蚀，从而延长压力表的使用寿命。
- 聚四氟乙烯阀座，表面为聚四氟乙烯隔膜和不锈钢管口使得T4403J调节阀能适用于多种气体。
- LV4403C2H42特点是有一个设定压力为3PSIG的安全阀。
- 可调节螺钉隐藏在塑料盖里，是为了避免非授权人员随意调节。
- 工作温度范围: -40℉至+165℉。

材料

阀体----------锌
阀盖----------锌
隔膜---T4403J，4403W，S4，T4，U4---表面镀特氟纶的丁腈橡胶
4403WP4，R4----------丁腈橡胶
（LV4403C）----------纤维合成橡胶
弹簧----------钢
阀座（T4403J）----------聚四氟乙烯
（4403W）（LV4403C）----------丁腈橡胶
管口（T4403J）---------- 不锈钢
（4403W）（LV4403C）----------黄铜

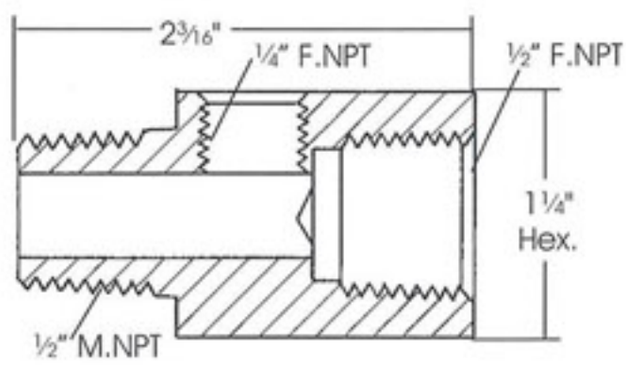

1494-1
压力表接头

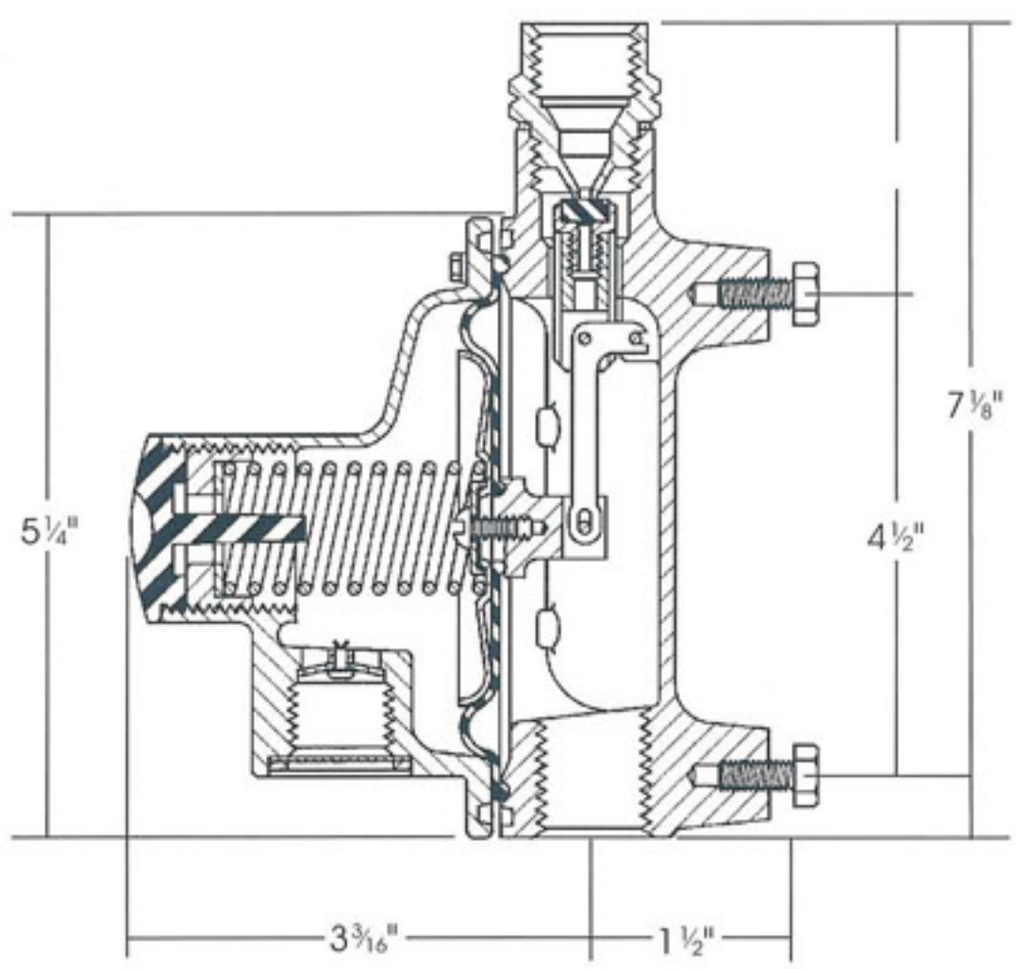

订购信息

部件号	入口连接	出口连接	工厂输出压力*	输出压力可调节范围	释放压力
4403W-P4	1/2" F.NPT	1/2" F.NPT	6" w.c.	3.5-6"w.c.	无
4403W-R4			25" w.c.	15-28"w.c.	
4403W-S4			5 PSIG	1-5 PSIG	
4403W-T4			10 PSIG	5-10 PSIG	
4403W-U4			15 PSIG	10-15 PSIG	
LV4403C2H42	1/4" F.NPT		1.5 PSIG	1.5 PSIG	3 PSIG±20%
T4403JS2			5 PSIG	1-5 PSIG	无
T4403JT2			10 PSIG	5-10 PSIG	

*表示入口压力为50PSIG。LV4403C2H42入口压力为100PSIG。